A-model, 1400-2000 kW, Vacboost

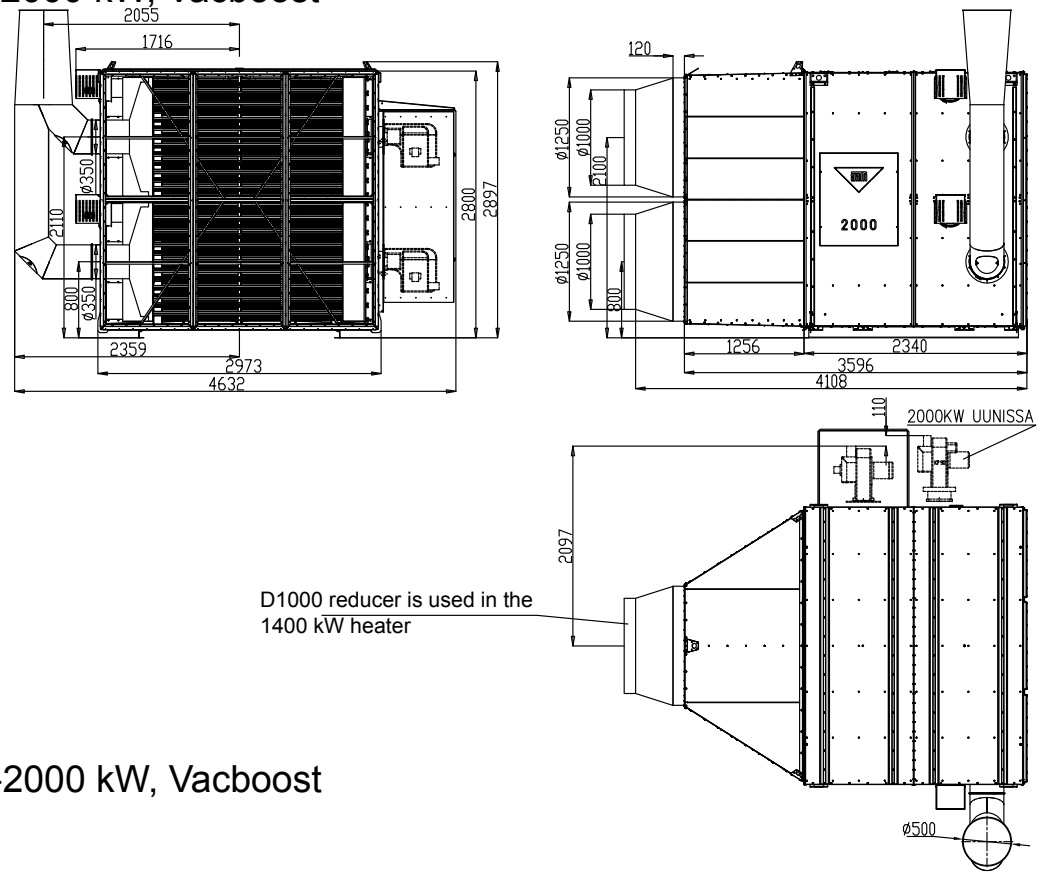
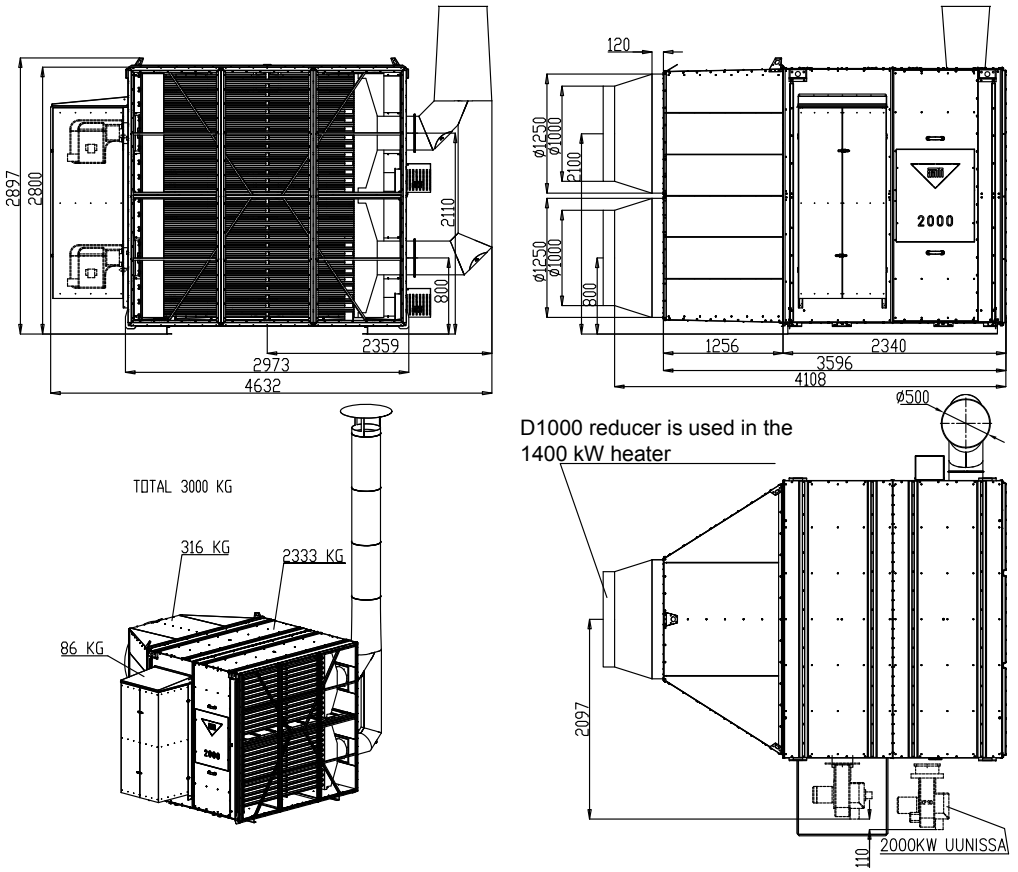
C-model, 1400-2000 kW, Vacboost